AEG
perfekt in form und funktion

X99484MK1 Dunstabzugshaube

Die neue AEG Preference Modellreihe mit überragenden Eigenschaften und edlem Design.

Die AEG Preference Modellreihe besteht aus verschiedenen Dunstabzugshauben mit herausragenden Funktionen und ausgezeichneter Verarbeitung und passt damit perfekt zu unseren modernen Backöfen und Kochfeldern.

LED-Lampen für eine verbesserte Beleuchtung und ein stilvolles Küchenambiente

Die energieeffiziente LED-Beleuchtung dieser Dunstabzugshaube garantiert stets eine optimale Sicht auf Ihren Kochbereich und sorgt für eine angenehme Raumbeleuchtung im Rest der Küche.

Inklusive Fernbedienung für maximalen Bedienkomfort

Mit der komfortablen, leicht zu bedienenden Fernsteuerung, die im Lieferumfang der AEG Dunstabzugshaube enthalten ist, können Sie sie ein- und ausschalten, ohne sich recken oder strecken zu müssen.

Weitere Vorteile:

Produktspezifikationen:

- Kaminhaube , Breite 90 cm
- Leistungswerte im Abluftbetrieb (Intensiv): 647 m³h
- Leistungswerte im Abluftbetrieb (Max/Min): 581 / 208 m³/h
- Touch Control-Bedienung auf Glas für präzise Bedienung
- Anzahl Leistungsstufen: 3 + Intensivstufe
- Beleuchtungsart: LED , Anzahl: 2
- Fettfilter (Typ und Anzahl): Metallfilter mit Magnetband , 1
- Kohleaktivfilter (Typ, PNC, Anzahl, im Lieferumfang enthalten): TYPEG1 , 942 122 885 , 1, nein
- Optische Sättigungsanzeige - Fettfilter
- Abluft- und Umluftbetrieb möglich, Kohlefilter ist über Sonderzubehör für den Umluftbetrieb beziehbar
- Fernbedienung als Sonderzubehör erhältlich
- Geräuschwerte im Abluftbetrieb (Max./Min.): 60 / 40 dB (A) re 1 pW
- Geräuschwerte im Abluftbetrieb (Intensive): 62 dB (A) re 1 pW

Technische Daten:

- PNC : 942 122 875
- EAN-Nummer : 7332543316830
- Energieeffizienzklasse : C
- Fluiddynamische Effizienzklasse : C
- Fluiddynamische Effizienz : 21,9
- Beleuchtungseffizienzklasse : D
- Beleuchtungseffizienz : 13
- Klasse für Fettabscheidegrad : E
- Fettabscheidegrad (%) : 56
- Gerätehöhe mm : 630
- Höhe max., mm : 780
- Gerätebreite mm : 900
- Gerätetiefe mm : 550
- Abluftstutzen mm : 150
- Farbe : Edelstahl
- Kohleaktivfilter : TYPEG1
- Kohleaktivfilter Bestellnummer : 942 122 885
- Volt : 220-240
- Intensiv Gebläseleistung im Abluftbetrieb in m³h: : 647
- Max. Gebläseleistung im Abluftbetrieb in m³h: : 581
- Min. Gebläseleistung im Abluftbetrieb in m³h: : 208
- Intensiv Gebläseleistung - Umluftbetrieb : 550
- Max. Gebläseleistung - Umluftbetrieb : 462
- Geräuschwert im Abluftbetrieb (Intensiv) in db(A): : 68
- Geräuschwert im Abluftbetrieb (Max.) in db(A): : 66
- Geräuschwert im Abluftbetrieb (Min.) in db(A): : 42
- Intensiv Gebläseleistung im Umluftbetrieb in m³h: : 550
- Geräuschwert im Umluftbetrieb (Max.) in db(A): : 67
- Geräuschwert im Umluftbetrieb (Min.) in db(A): : 43
- Fernbedienung : als Zubehör erhältlich
- Fernbedienung : REMOTEG1
- Mindestabstand Elektro in cm : 50
- Mindestabstand Gas in cm : 65
- Bruttogewicht kg : 44
- Nettogewicht kg : 32
- Verpackung, Höhe (mm) : 700
- Verpackung, Breite (mm) : 660

Produktbeschreibung:

90 cm, Vibrationsarmer Metalllüfter, Hohe Ansauggeschwindigkeit, Touch Control-Berührungssensoren, Edelstahl-Fettfilter mit Magnetband, LED-Beleuchtung (2 LEDs je 14 W), 3 Leistungsstufen + Intensivstufe, Kaminschacht (max. 780 mm), Max: 825 m³/h
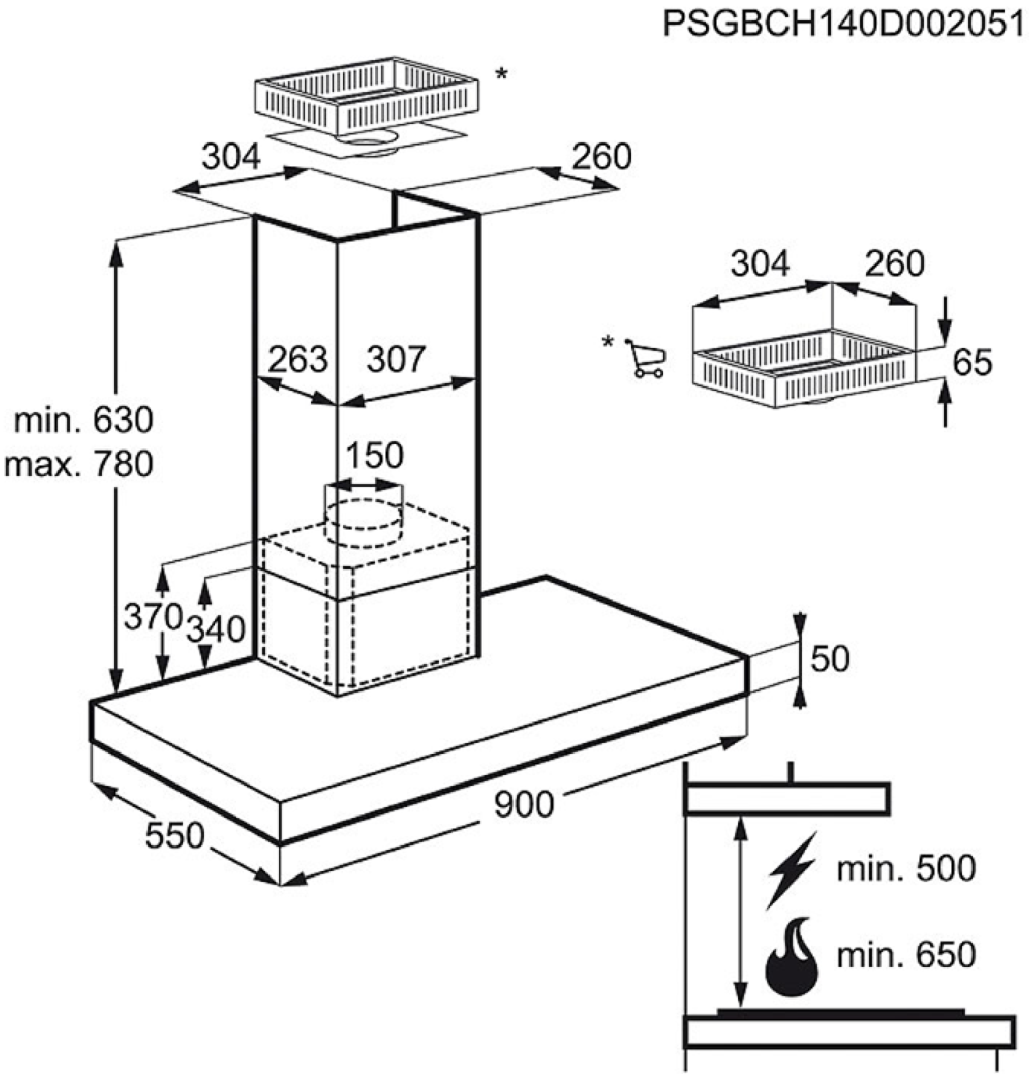
X99484MK1 Dunstabzugshaube